Nová ulica

Školská ulica

Sídlisko Cementár

Sídlisko Cementár

Sídlisko Cementár

Sídlisko Cementár

Župná cesta

III/3303

III/3302
Žarnov

Klad listov:

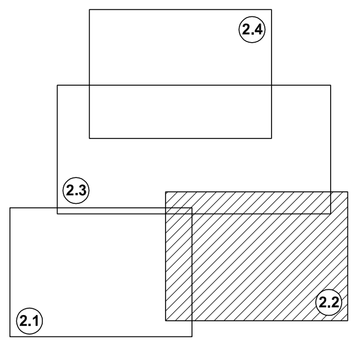

LEGENDA:

302 510 –navrhované dopravné značenie – popis zelenou farbou

302 510 –existujúce dopravné značenie – popis sivou farbou (ostáva pôvodne)

POZNÁMKA

1. Všetky navrhované zvislé dopravné značky sú základného formátu, reflexné, v súlade s platnou legislatívou.
2. Všetky vodorovné dopravné značenia sú navrhnuté v reflexnej úprave v súlade s platnou legislatívou bielej farby.

ZODPOVEDNÝ PROJEKTANT: ING.VÁHOVSKÝ	VYPRACOVAL: ING.VÁHOVSKÝ	VÁHOPROJEKT Exnárova 13, 080 01 Prešov tel. 0907/930 427, e-mail: vahoprojekt@gmail.com
KRAJ: KOŠICKÝ		DÁTUM: 11/2020
INVESTOR: Turňa nad Bodvou, Moldavská cesta 419/49, 044 02 Turňa n.B.		STUPEŇ: DSP
STAVBA: Dopravné značenie v obci Turňa nad Bodvou		FORMÁT: 8xA4
		MIERKA: 1:1000
OBSAH: Trvalé dopravné značenie č.2		Č.PRÍLOHY: 2.2 / Č.SÚPRAVY: